Alfredo Coli S.r.l.

Sede operativa / Operational headquarter
Via A. Grandi, 37/39 - 47922 Rimini (RN) Italy

Telefono / Phone · WhatsApp
+39 0541 1648892 · +39 351 865 5167

Alfredo Coli

ALFREDOCOLI.COM

info@alfredocoli.com

AUTOMATIC MACHINES

BANCO DA TAGLIO AUTOMATICO PER TENDE DA SOLE

AUTOMATIC CUTTING TABLE FOR AWNINGS

T050

STORIA

Alfredo Coli:
La Soluzione per la Lavorazione delle Tende da Sole

La ditta italiana Alfredo Coli, leader dal 1988 nella progettazione, realizzazione e produzione di macchine per la lavorazione delle tende da sole, si propone oggi sul mercato con una nuova linea di prodotti. Una vasta gamma di macchine per il taglio, cucito, manipolazione e stoccaggio di vari tessuti acrilici e plastici.

Alfredo Coli è un marchio che da oltre 30 anni garantisce ai suoi clienti in tutto il mondo, serietà e professionalità. Da sempre è impegnata nella ricerca e lo sviluppo di nuove tecnologie, al fine di soddisfare ogni richiesta proveniente dal sempre più difficile mondo delle tende da sole.

L'esperienza accumulata in tanti anni di attività, rende la Ditta Alfredo Coli il partner ideale per la soluzione dei Vostri problemi e per la realizzazione dei Vostri progetti e delle Vostre idee.

Alfredo Coli:
The Solution for Awning Processing

The Italian company Alfredo Coli, leader since 1988 in the design, construction and production of machines for the processing of sun awnings, is now on the market with a new line of products. A wide range of machines for cutting, sewing, handling and storage of various acrylic and plastic fabrics.

Alfredo Coli is a brand that for over 30 years has guaranteed its customers all over the world seriousness and professionalism. It has always been engaged in the research and development of new technologies, in order to satisfy every request coming from the increasingly difficult world of awnings.

The experience accumulated over many years of activity makes Alfredo Coli the ideal partner for the solution of your problems and for the creation of your projects and ideas.

VISION

Lavoriamo per soddisfare i vostri clienti rendendo migliori i vostri prodotti

We work to satisfy your customers by making your products better.

MISSION

1 Noi crediamo che attraverso lo sviluppo di tecnologie innovative, affidabili e produttive, potremmo esprimere la nostra personalità e la nostra passione per essere differenti dalle altre aziende.

We believe that through the development of innovative, reliable and productive technologies, we express our personality and our passion to be different from other companies.

2 Per questo la nostra organizzazione investe nella ricerca e sviluppo e nei servizi al mercato affinché possa essere non un semplice fornitore, ma un partner che aiuti i propri clienti a raggiungere i propri obiettivi di impresa.

This is why our organization invests so much in research and development and market services, so that isn't just a supplier, but a partner that helps its customers achieve their own business goals.

3 I nostri prodotti rispettano i requisiti di innovazione, produttività, affidabilità e profittabilità dell'investimento.

Our products meet the demands of innovation, productivity, reliability and investment profitability.

TERRITORIO

Alfredo Coli, azienda italiana, nasce e realizza le sue opere in Emilia-Romagna, la regione delle eccellenze tecnologiche italiane come la Ferrari e le grandi industrie dell'automazione industriale. Allo stesso tempo è nota per la sua cultura del benessere, dell'accoglienza e del buon vivere.

Alfredo Coli is an Italian company that was founded and operates in Emilia-Romagna, the Italian region famous for technological excellences such as Ferrari and numerous large-scale industrial automation industries. At the same time, the region is all well-known and appreciated for its culture of hospitality, lifestyle and well-being.

RICERCA E SVILUPPO

I nostri prodotti, all'avanguardia per innovazione e l'utilizzo delle più avanzate tecnologie meccatroniche, nascono attraverso un processo di ricerca che pone i nostri clienti e i loro bisogni, al centro di tutti i nostri sforzi per proporre loro prodotti performarti, ad alta produttività, di facile utilizzo e di grande affidabilità. Il successo dei nostri clienti è il nostro successo.

Our products, which are at the forefront of innovation and mechatronics, are researched and developed through a process that places our customers and their needs at the very centre of all of our efforts to bring to market high-performance, high-productivity products that are extremely reliable and easy to use. The success of our customers is our own success.

T050

FOCUS:

- Industria 4.0 / Industry 4.0
- Tessuti Acrilici / Acrylic Fabrics
- Teli in PVC / PVC Fabrics
- Precisione / Precision
- Velocità di Esecuzione / Speed of Execution
- Semplicità di Utilizzo / Easy of use
- Tele Assistenza / Remote Assistance

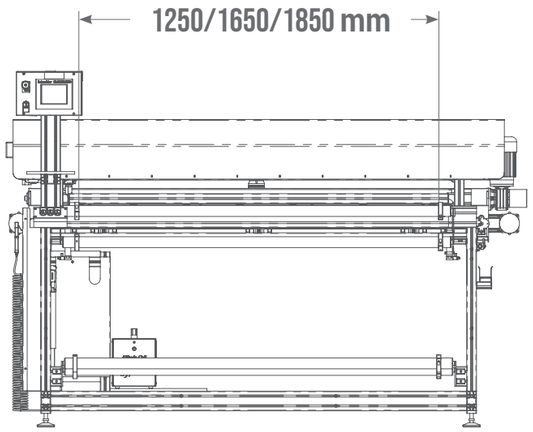

30
metri lineari al minuto
linear meters per minute

6
kWh a lavoro
0,05 kWh a riposo
kWh at work
0,05 kWh at rest

LOW
basso livello di manutenzione
low level of maintenance

CE CERTIFIED BY
ISTITUTO GIORDANO
BEYOND CERTIFICATION

BANCO DA TAGLIO AUTOMATICO PER TENDE DA SOLE

Una soluzione precisa, veloce e di facile utilizzo che consente di ottenere teli tagliati a misura pronti per essere assemblati.

AUTOMATIC CUTTING TABLE FOR AWNINGS

A precise, fast and easy-to-use solution that provides cut-to-length canvases ready to be assembled.

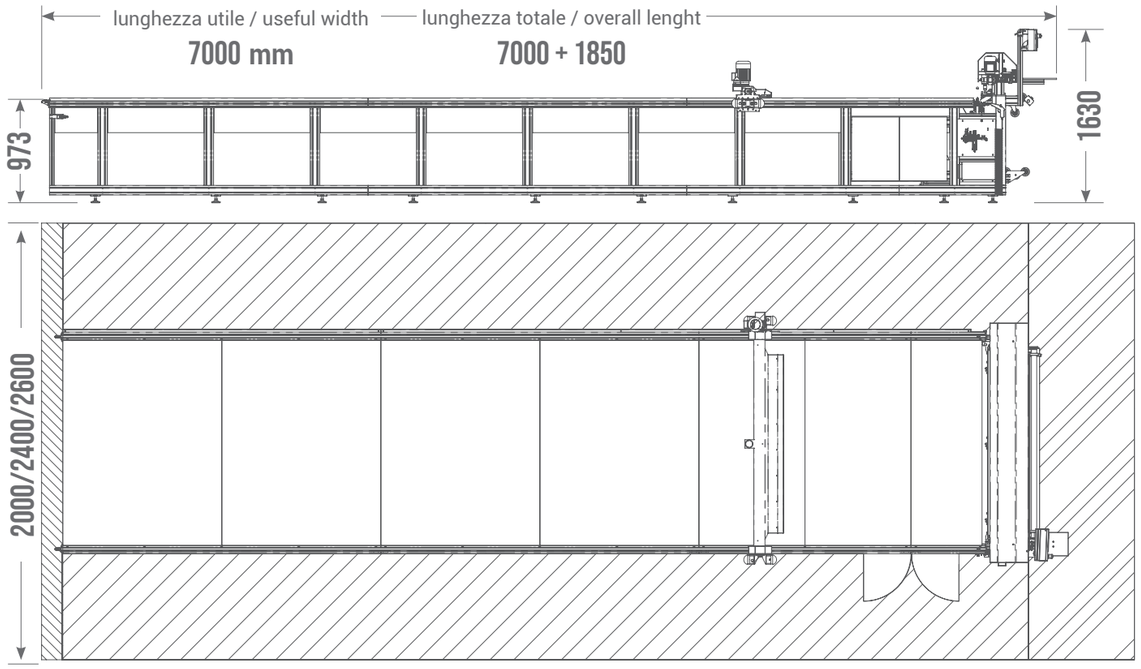

DATI UTILI:

- Telaio a struttura modulare in alluminio anodizzato
- Elettronica Schneider Electric
- Pannello operatore touch-screen a colori
- Ciclo di taglio automatico
- Ciclo di taglio semi-automatico
- Taglio longitudinale tramite ultrasuoni
- Taglio trasversale tramite cutter a moto pneumatico
- Illuminazione del tessuto
- Recupero sfridi
- Ottimizzazione dello spazio d'ingombro

USEFUL DATA:

- Anodized aluminiom modular frame
- Schneider Electric electronics inside
- Colour touch-screen operator panel
- Automatic cutting cycle
- Semi-automatic cutting cycle
- Longitudinal cutting by ultrasound
- Transversal cutting by pneumatic cutter
- Fabric lighting
- Scrap recovery
- Encumbrance space optimisation

DATI TECNICI:

- Larghezza di taglio utile 1,25/1,65/1,85 m
- Lunghezza di taglio utile da 7 m fino a 20 m
- Alimentazione elettrica: 220 V-AC
- Alimentazione pneumatica: 6 Bar
- Consumo aria compressa: fino a 25 l/min
- Consumo elettrico: fino 6 kWh
- Altezza piano di lavoro: 973 mm
- Peso: 520 Kg ca. (7 m)
- Tolleranza di taglio +/- 1 mm
- Tolleranza di squadro +/- 1 mm

TECHNICAL DATA:

- Useful cutting width 1,25/1,65/1,85 m
- Useful cutting length from 7 m up to 20 m
- Power supply: 220 V-AC
- Pneumatic supply: 6 Bar.
- Compressed air consumption: up to 25 l/min
- Power consumption: up to 6 kWh
- Worktop: 973 mm
- Weight: approx. 520 Kg (7 m)
- +/- 1 mm cutting tolerance
- +/- 1 mm squaring tolerance

CARATTERISTICHE / FEATURES:

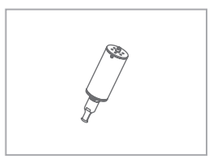

Taglio ultrasuoni
Ultrasound cutting

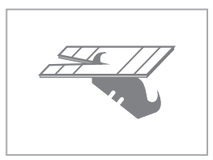

Cutter pneumatico
Pneumatic cutter

CARATTERISTICHE OPZIONALI / OPTIONAL FEATURES:

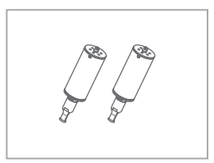

Doppio taglio ultrasuoni
Double ultrasound cutting

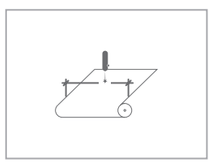

Lettura automatica larghezza telo
Automatic reading of the canvas width

Kit tele assistenza
Remote assistance kit

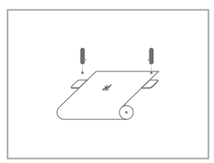

Rilevamento etichette difetti
Detection of the labels defects

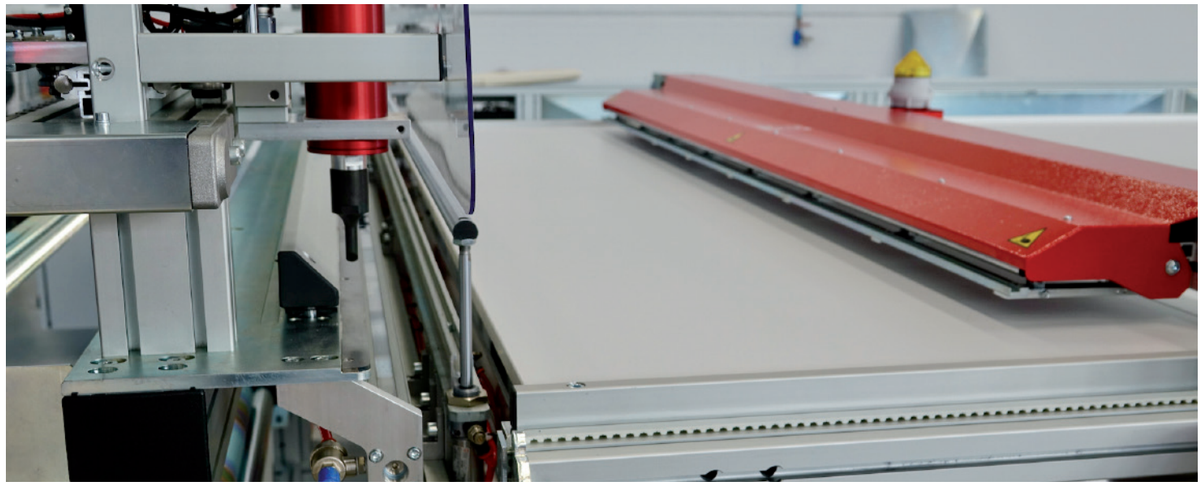

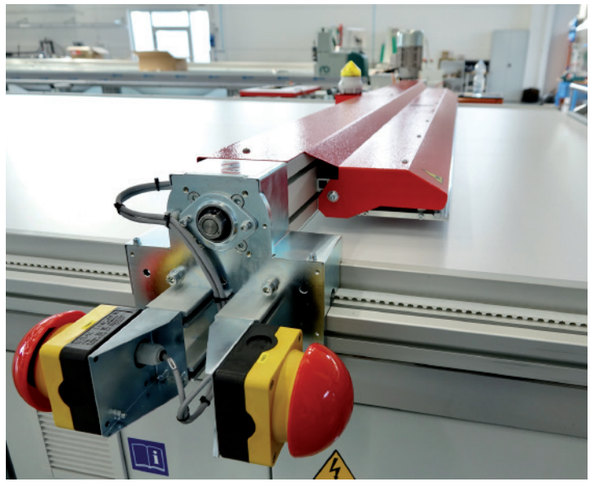

SERVIZI

Servizio Commerciale
Il nostro personale commerciale ti offre la migliore consulenza possibile per guidarti nella scelta dei sistemi più adatti alle tue esigenze.

Customer Care
Si prende carico delle tue richieste, ti informa e ti aggiorna sullo stato del tuo ordine.

Installazione e Collaudo
I nostri tecnici sono a disposizione per assisterti nell'installazione e nel collaudo delle nostre macchine.

After Sales
Il servizio di After Sales è sempre a disposizione affinché i prodotti che hai acquistato siano sempre efficienti e produttivi.

SERVICES

Sales
Our sales staff will offer the best possible advice to guide you in choosing the solutions that best meet your needs.

Customer Care
Takes care of your requests, informs and updates you on the status of your order.

Installation and Testing
Our technicians are available to assist you with the installation and testing of all our machines.

After Sales
Our After Sales service is always available to ensure that the products you have purchased are always efficient and productive.

Contacts

Alfredo Coli

All rights reserved | Features and measurements are purely indicative.
Alfredo Coli s.r.l. reserves the right to change them without notice.