Alfredo Coli S.r.l.

Siège opérationnel / Operational headquarter
Via A. Grandi, 37/39 - 47922 Rimini (RN) Italy

Téléphone / Phone · WhatsApp
+39 0541 1648892 · +39 351 865 5167

Alfredo Coli

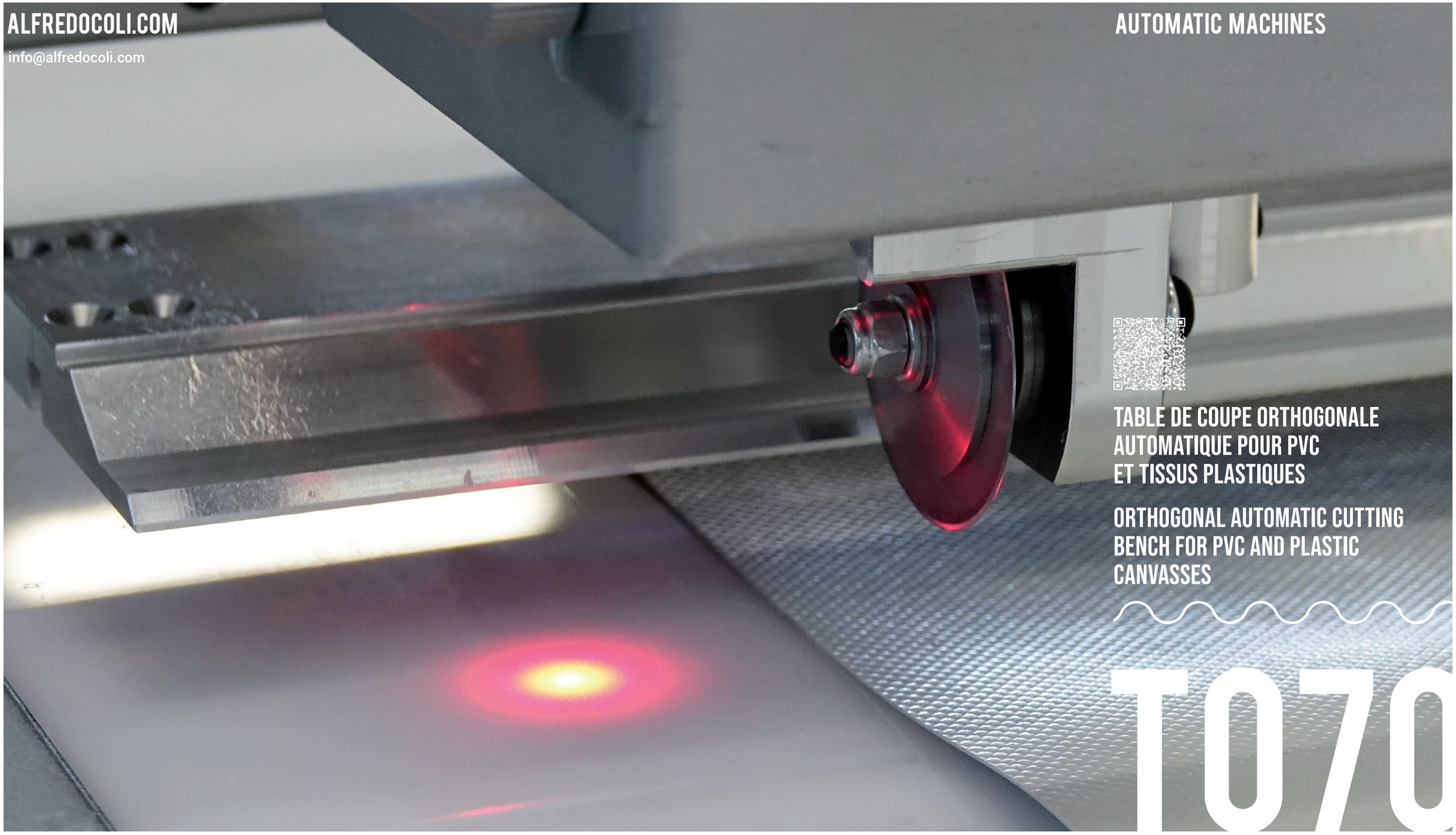

ALFREDOCOLI.COM

info@alfredocoli.com

AUTOMATIC MACHINES

TABLE DE COUPE ORTHOGONALE AUTOMATIQUE POUR PVC ET TISSUS PLASTIQUES

ORTHOGONAL AUTOMATIC CUTTING BENCH FOR PVC AND PLASTIC CANVASSES

T070

HISTOIRE

Alfredo Coli:
La Solution pour l'Usinage de Rideaux Pare-Soleil

La société italienne Alfredo Coli, leader depuis 1988 dans la conception, la construction et la production de machines pour l'usinage de rideaux pare-soleil, est maintenant sur le marché avec une nouvelle gamme de produits. Une large gamme de machines pour la découpe, la couture, la manutention et le stockage de divers tissus acryliques et plastiques.

Alfredo Coli est une marque qui depuis plus de 30 ans garantit à ses clients partout dans le monde sérieux et professionnalisme. Elle s'est toujours engagée dans la recherche et le développement de nouvelles technologies, afin de satisfaire toutes les demandes provenant du monde de plus en plus difficile des rideaux pare-soleil.

L'expérience accumulée au fil de nombreuses années d'activité fait d'Alfredo Coli le partenaire idéal pour la solution de vos problèmes et pour la réalisation de vos projets et idées.

Alfredo Coli:
The Solution for Awning Processing

The Italian company Alfredo Coli, leader since 1988 in the design, construction and production of machines for the processing of sun awnings, is now on the market with a new line of products. A wide range of machines for cutting, sewing, handling and storage of various acrylic and plastic fabrics.

Alfredo Coli is a brand that for over 30 years has guaranteed its customers all over the world seriousness and professionalism. It has always been engaged in the research and development of new technologies, in order to satisfy every request coming from the increasingly difficult world of awnings.

The experience accumulated over many years of activity makes Alfredo Coli the ideal partner for the solution of your problems and for the creation of your projects and ideas.

VISION

Nous travaillons pour satisfaire vos clients en améliorant vos produits.

We work to satisfy your customers by making your products better.

MISSION

1 Nous croyons qu'à travers le développement de technologies innovantes, fiables et productives, nous pouvons exprimer notre personnalité et notre passion et nous démarquer des autres entreprises.

We believe that through the development of innovative, reliable and productive technologies, we express our personality and our passion to be different from other companies.

2 C'est pourquoi notre entreprise investit dans la recherche et le développement et dans les services du marché afin qu'elle puisse être non seulement un fournisseur, mais aussi un partenaire qui aide ses clients à atteindre leurs objectifs commerciaux.

This is why our organization invests so much in research and development and market services, so that isn't just a supplier, but a partner that helps its customers achieve their own business goals.

3 Nos produits répondent aux exigences d'innovation, de productivité, de fiabilité et de rentabilité de l'investissement.

Our products meet the demands of innovation, productivity, reliability and investment profitability.

TERRITOIRE

L'entreprise italienne Alfredo Coli a été fondée et opère en Émilie-Romagne, la région de l'excellence technologique italienne et le berceau de Ferrari et de grandes industries de l'automatisation industrielle. Cette région est aussi connue pour sa culture du bien-être, de l'hospitalité et du bien-vivre.

Alfredo Coli is an Italian company that was founded and operates in Emilia-Romagna, the Italian region famous for technological excellences such as Ferrari and numerous large-scale industrial automation industries. At the same time, the region is all well-known and appreciated for its culture of hospitality, lifestyle and well-being.

RECHERCHE ET DÉVELOPPEMENT

Nos produits, à la pointe de l'innovation et de l'utilisation des technologies mécatroniques les plus avancées, sont le fruit d'un processus de recherche qui place nos clients et leurs besoins au centre de tous nos efforts. Notre objectif est d'offrir à notre clientèle des produits performants et à haute productivité, faciles à utiliser et très fiables. Le succès de nos clients est notre succès.

Our products, which are at the forefront of innovation and mechatronics, are researched and developed through a process that places our customers and their needs at the very centre of all of our efforts to bring to market high-performance, high-productivity products that are extremely reliable and easy to use. The success of our customers is our own success.

T070

FOCUS:

- Industrie 4.0 / Industry 4.0
- Semplification d'utilisation / Easy of Use
- Tissus PVC / PVC Fabrics
- Espace entrepôt / Storage Space
- Précision / Precision
- Téléassistance / Remote Assistance
- Vitesse d'utilisation / Speed of use

TABLE DE COUPE ORTHOGONALE AUTOMATIQUE POUR PVC ET TISSUS PLASTIQUES

ORTHOGONAL AUTOMATIC CUTTING BENCH FOR PVC AND PLASTIC SHEETS

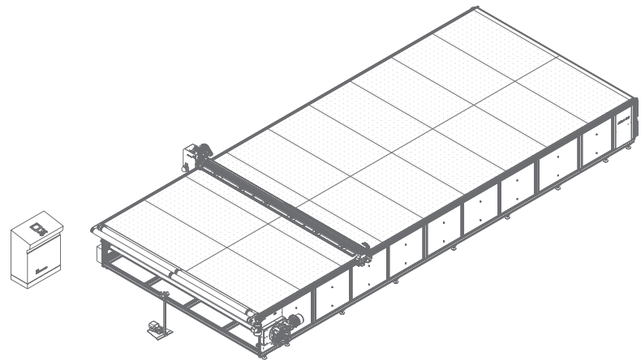

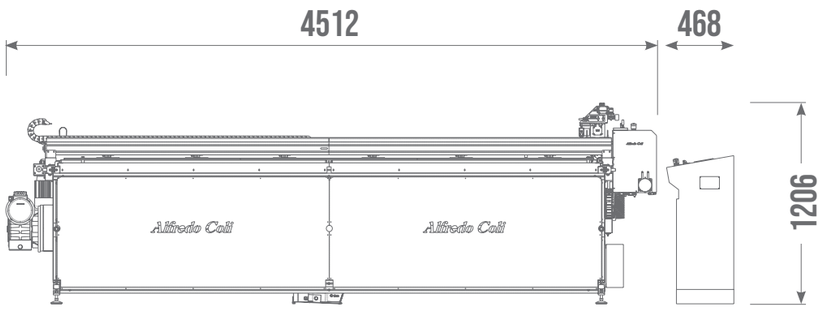

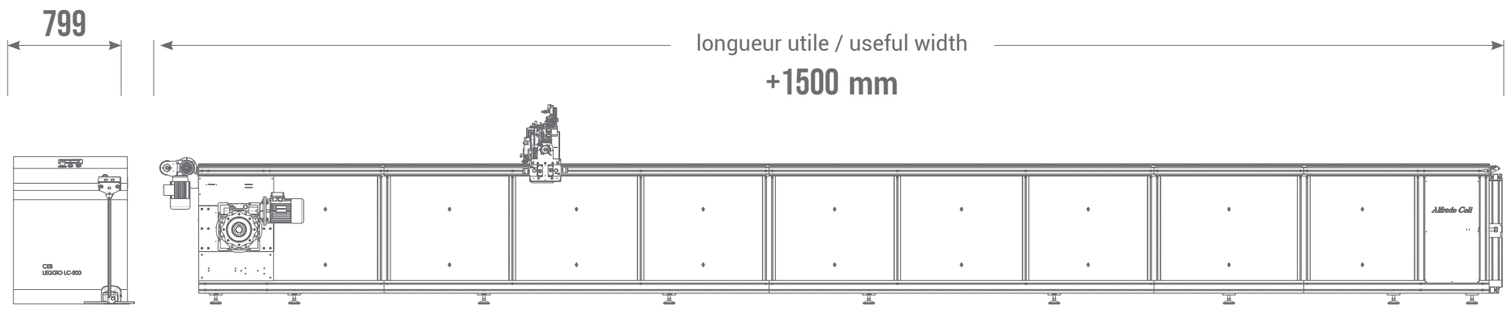

DONNÉES UTILES:

- Tableau de commande à écran tactile couleur
- Électronique Schneider Electric
- Joystick de recherche du zéro
- Berceau de déroulement motorisé
- Chariot de rouleaux motorisé (en option)
- Capacité de chargement: 43 rouleaux (7m)
- Coupeur à lame rotative tangentielle
- Pointeur laser (en option)
- Marqueur automatique (en option)
- Table aspirante (en option)

USEFUL DATA:

- Colour touch-screen operator panel
- Schneider Electric Electronics
- Joystick zero search
- Motorised unwinding cradle
- Motorised roll holder magazine (optional)
- Loading capacity: 43 rolls (7m)
- Tangential cutting with rotating blade
- Laser pointer(optional)
- Automatic marker (optional)
- Worktop with suction system (optional)

DONNÉES TECHNIQUES:

- Longueur de coupe: jusqu'à 20 m
- Largeur de coupe: 3500 mm
- Vitesse de coupe: jusqu'à 30 m/min
- Alimentation électrique: 220 V-AC
- Consommation électrique: jusqu'à 7 KWh
- Alimentation en air: 6 bar
- Consommation d'air comprimé: jusqu'à 1 l/min
- Longueur totale: longueur utile + 1500 mm
- Largeur de la table de travail: 3900 mm
- Hauteur de la table de travail: 970 mm
- Poids: 520 Kg (6 m à vide)

TECHNICAL DATA:

- Useful cutting length: up to 20 m
- Useful cutting width: 3500 mm
- Cutting speed: up to 30 m/min
- Power supply: 220 V-AC
- Electricity consumption: up to 7 KWh
- Pneumatic supply: 6 bar
- Compressed air consumption: up to 1 l/min
- Total length: usef. length + 1500 mm
- Work surface width: 3900 mm
- Work surface height: 970 mm
- Weight: 520 Kg (6 m empty)

CARACTÉRISTIQUES / FEATURES:

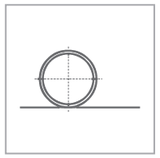

Coupe tangentielle
Tangential cut

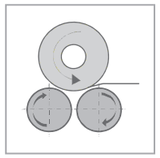

Berceau motorisé
Motorized cradle

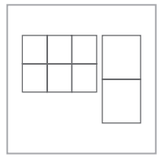

Différentes coupes
Different cuts

X-Y Joystick

OPTIONAL:

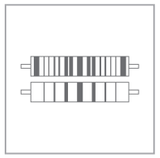

Chariot à rouleaux
Roll holder magazine

Pointeur laser
Laser pointer

Marqueur automatique
Automatic marker

Table à aspiration
Suction system

CE CERTIFIED BY

ISTITUTO GIORDANO
BEYOND CERTIFICATION

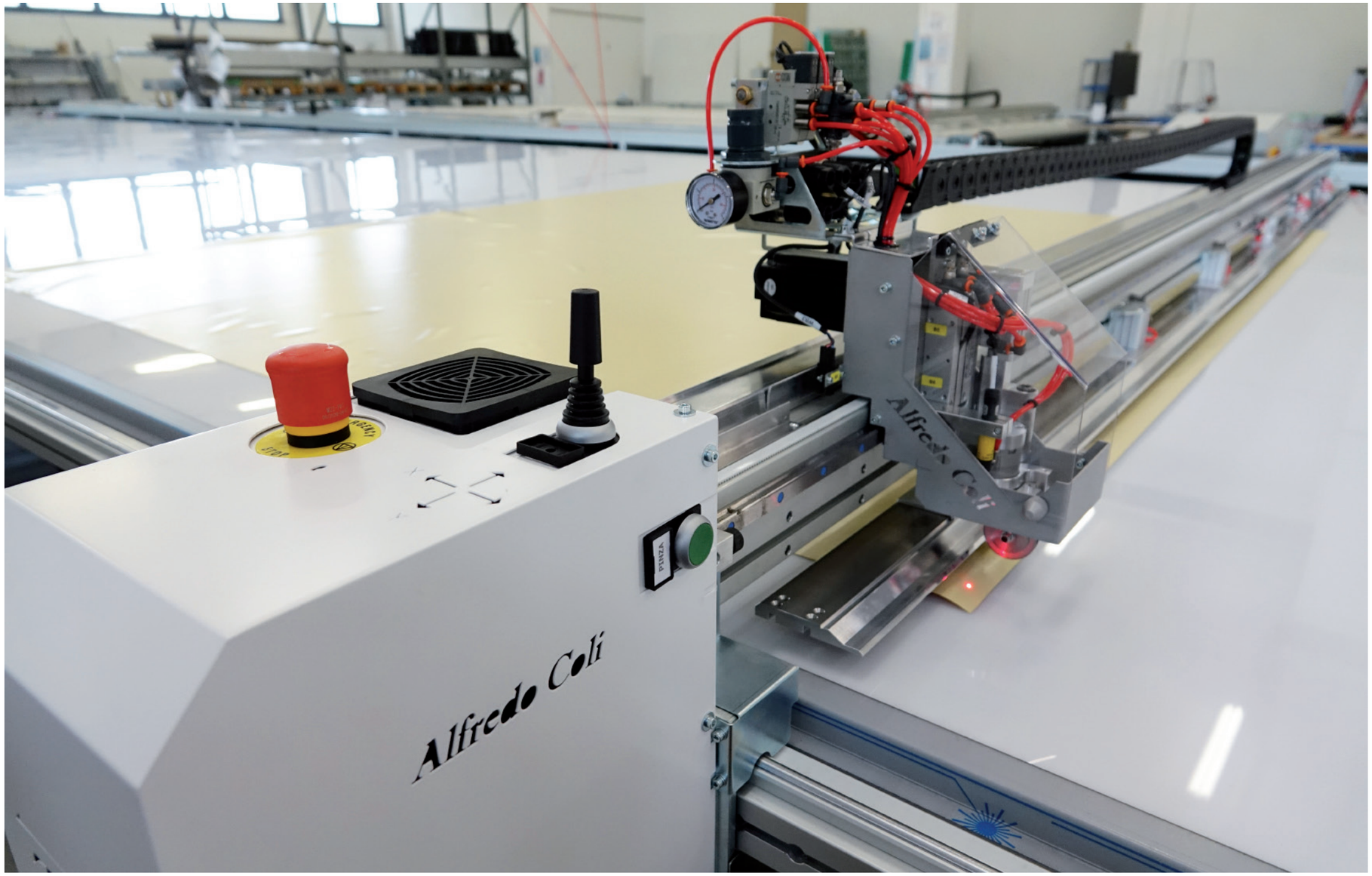

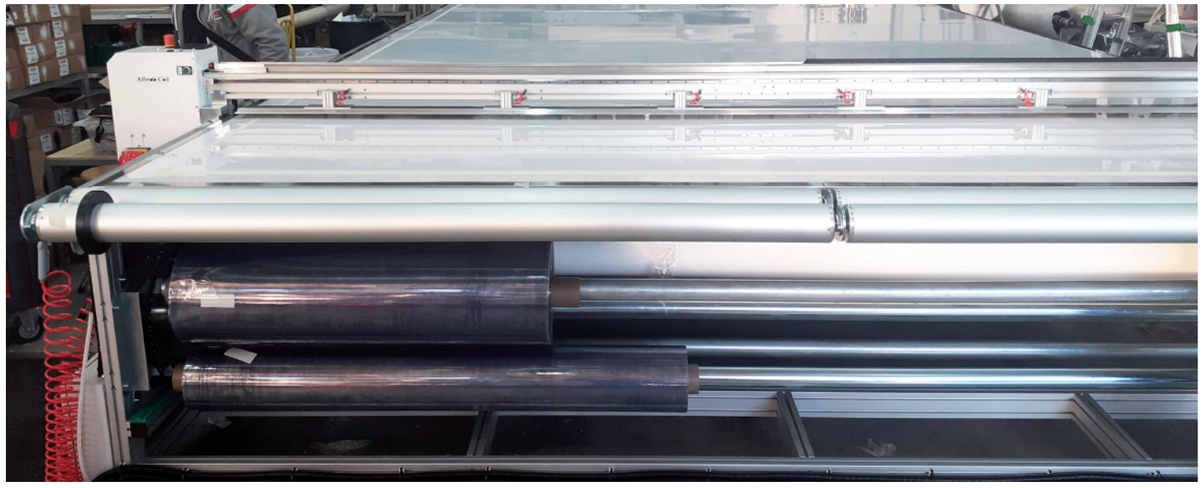

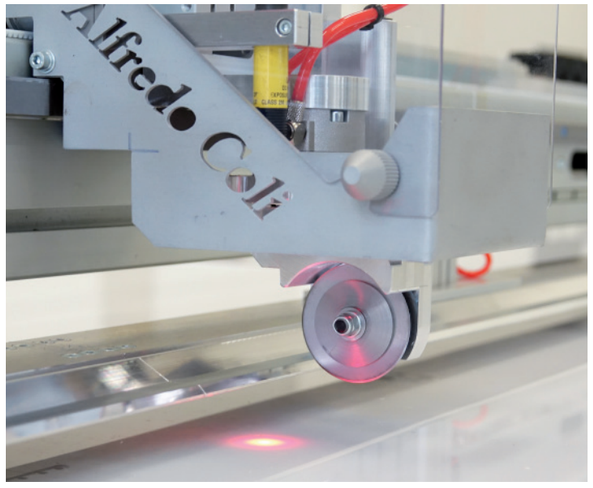

SERVICES

Service Commercial
Notre personnel commercial est là pour vous conseiller et vous guider dans le choix des systèmes les mieux adaptés à vos besoins.

Service Client
Il prend en charge vos demandes et s'assure que tout se passe bien. C'est aussi lui qui vous informe et qui vous tient au courant de votre commande.

Installation et Essai
Nos techniciens sont à votre disposition pour vous assister dans l'installation et les essais de nos machines.

Après-Vente
Le service après-vente est toujours à votre disposition pour que les produits que vous avez achetés soient toujours efficaces et productifs.

SERVICES

Sales
Our sales staff will offer the best possible advice to guide you in choosing the solutions that best meet your needs.

Customer Care
Takes care of your requests, informs and updates you on the status of your order.

Installation and Testing
Our technicians are available to assist you with the installation and testing of all our machines.

After Sales
Our After Sales service is always available to ensure that the products you have purchased are always efficient and productive.

Contacts

Alfredo Coli

All rights reserved | Features and measurements are purely indicative.
Alfredo Coli s.r.l. reserves the right to change them without notice.